Frame - Rahmen - Rám

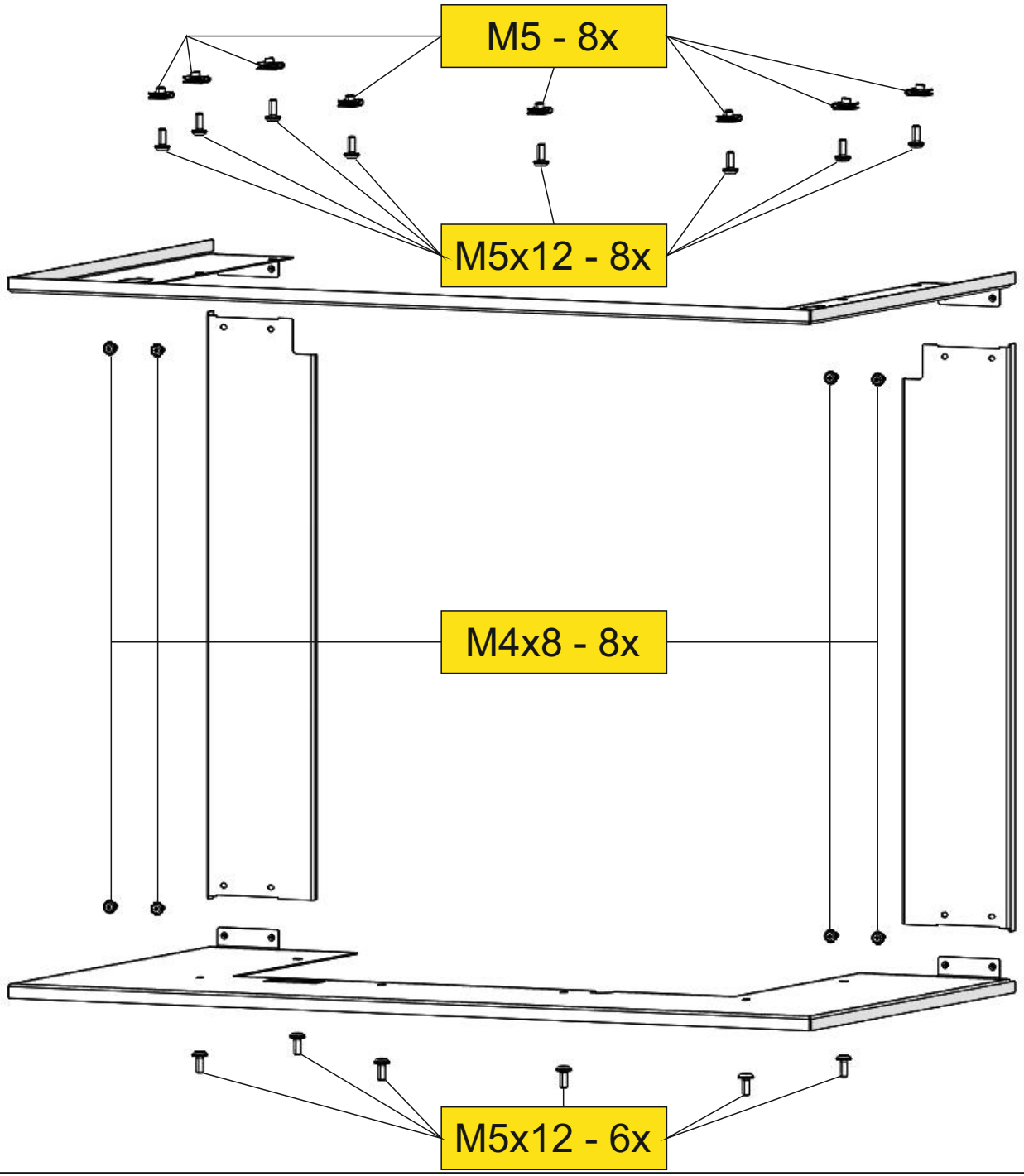

1

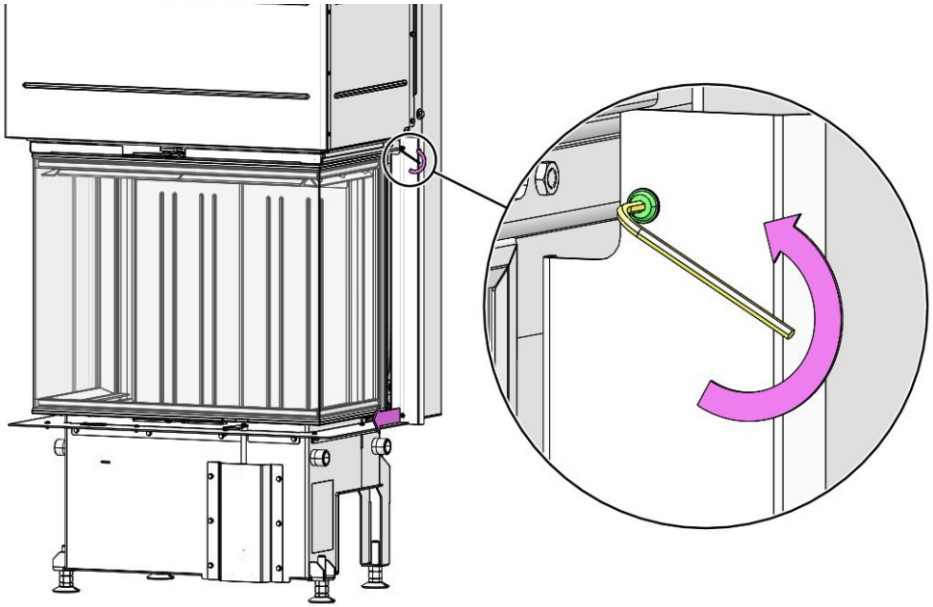

2

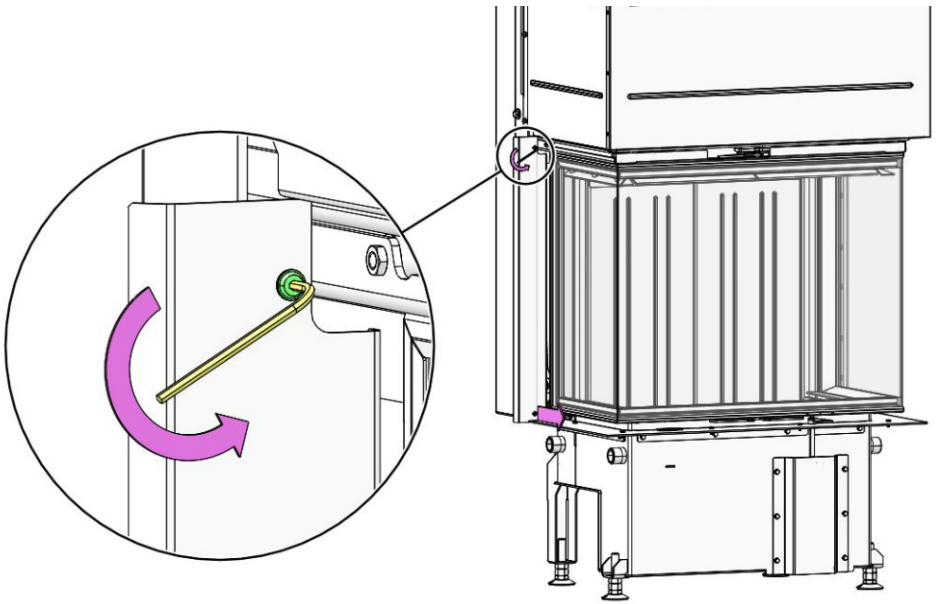

3

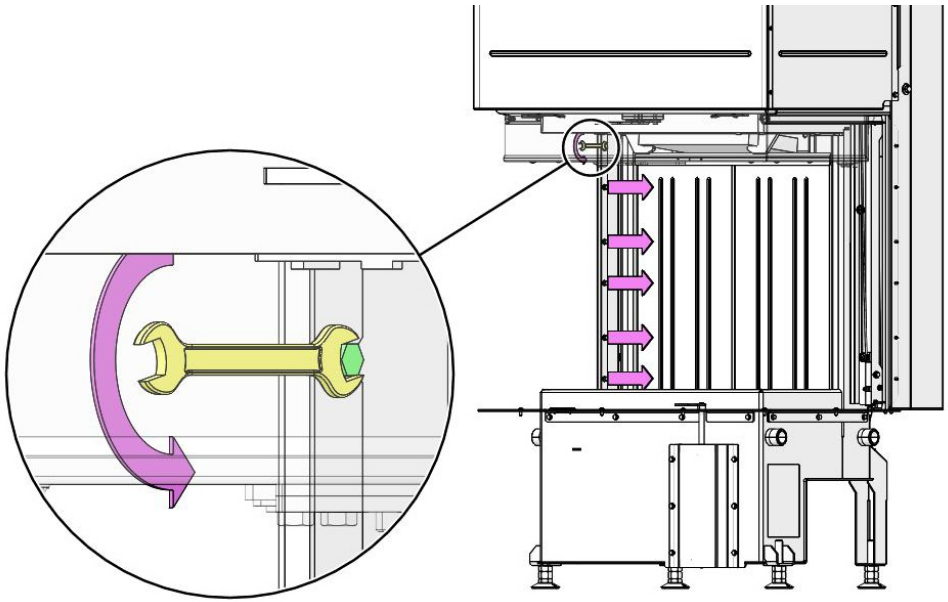

4

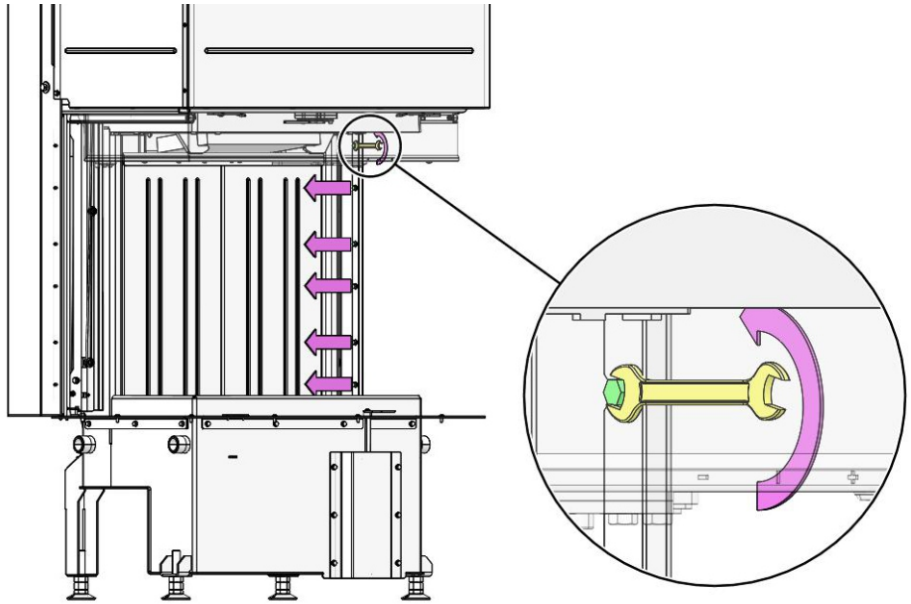

5

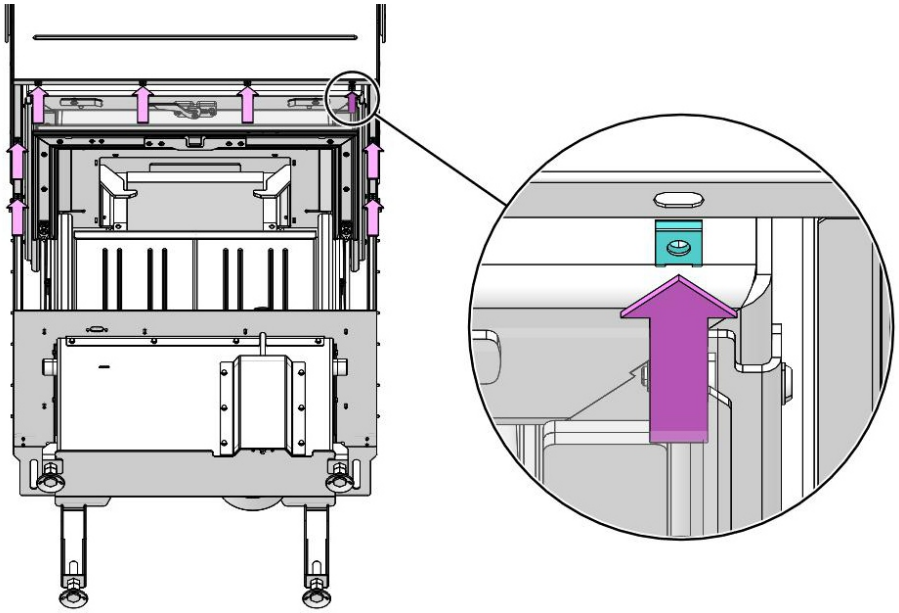

6

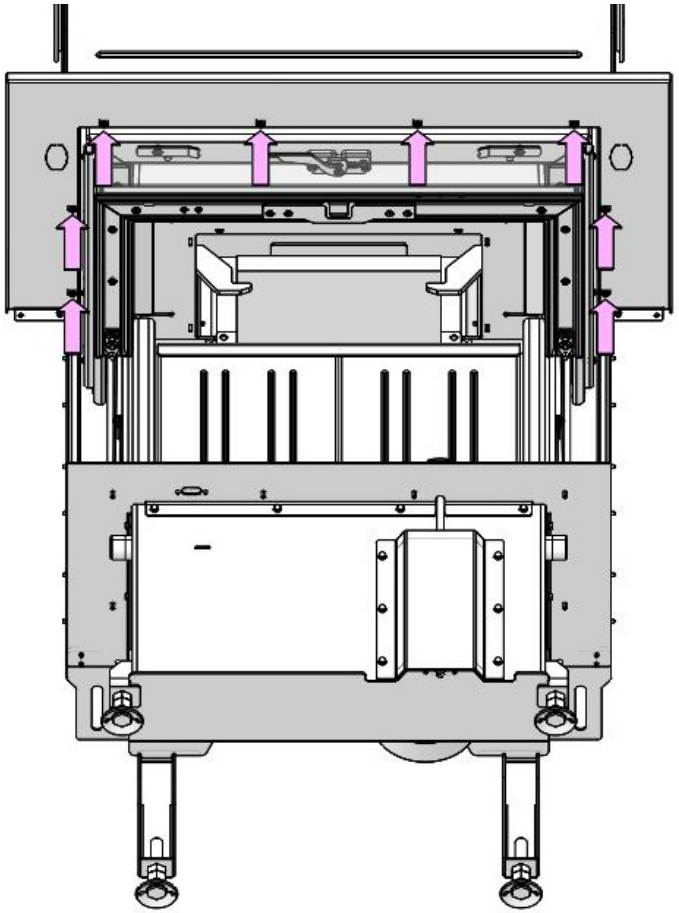

7

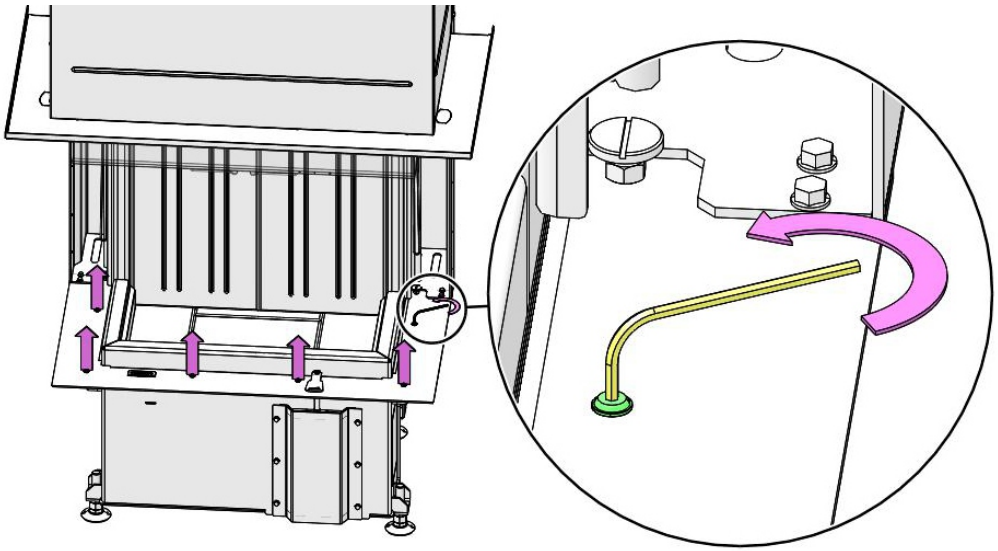

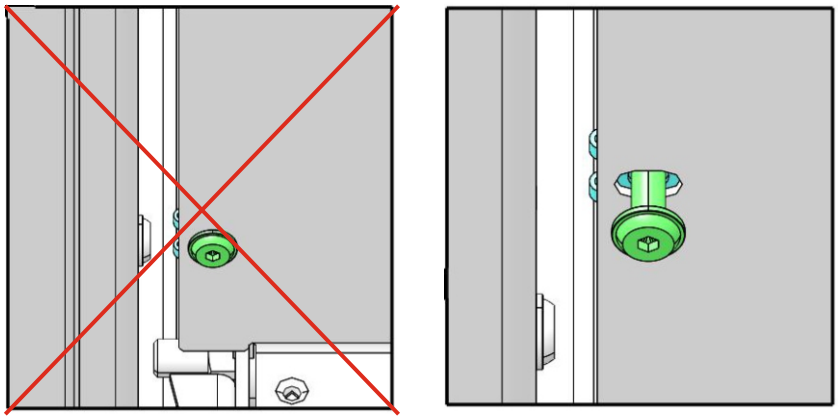

8

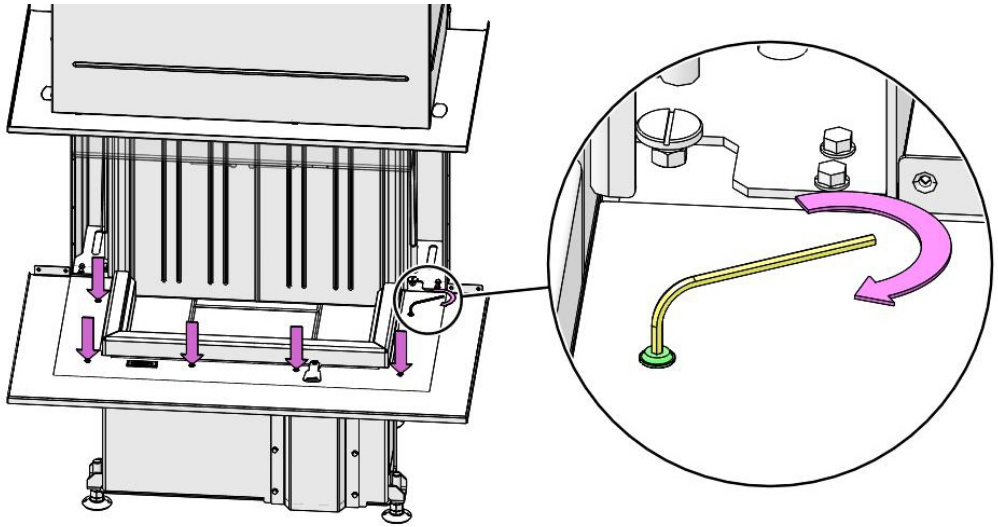

9

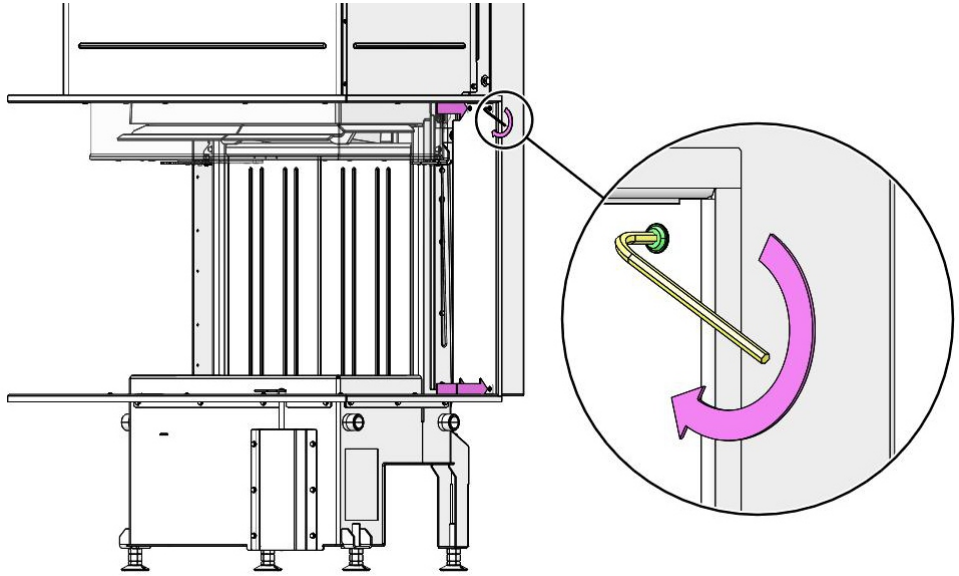

10

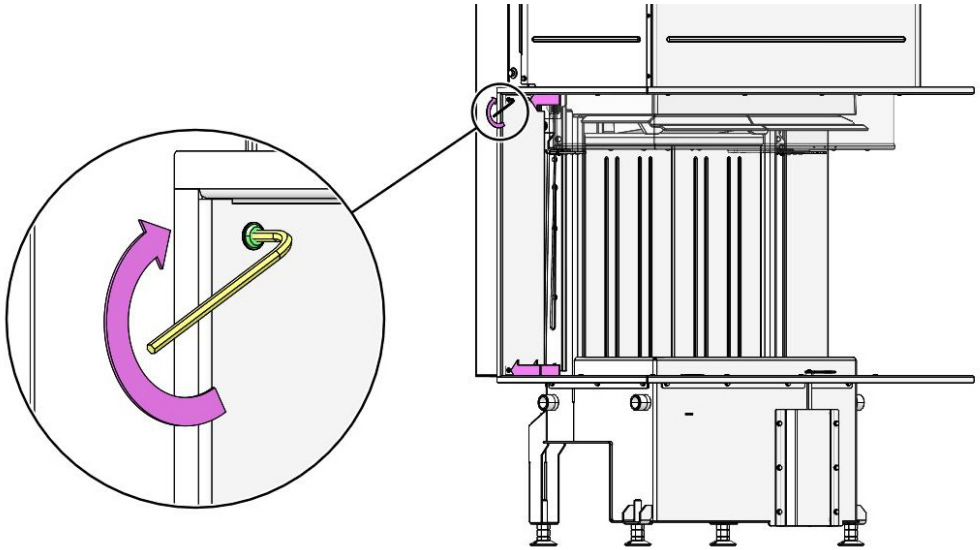

11

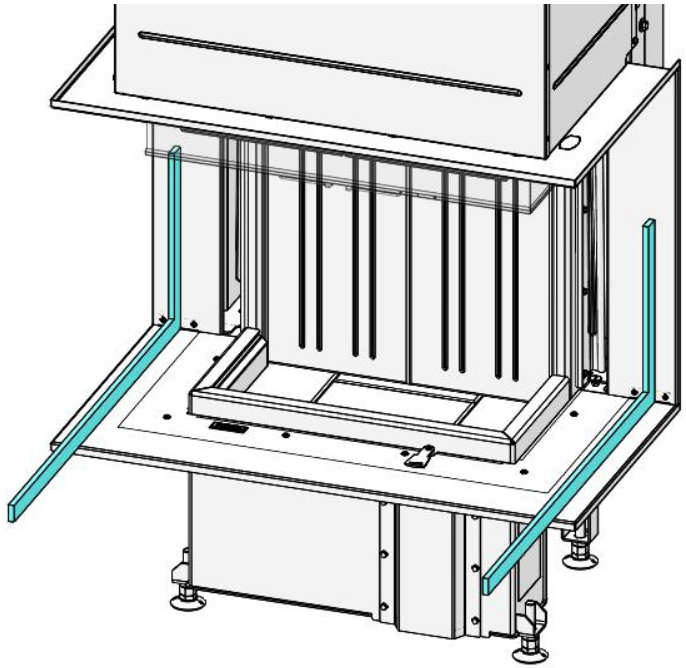
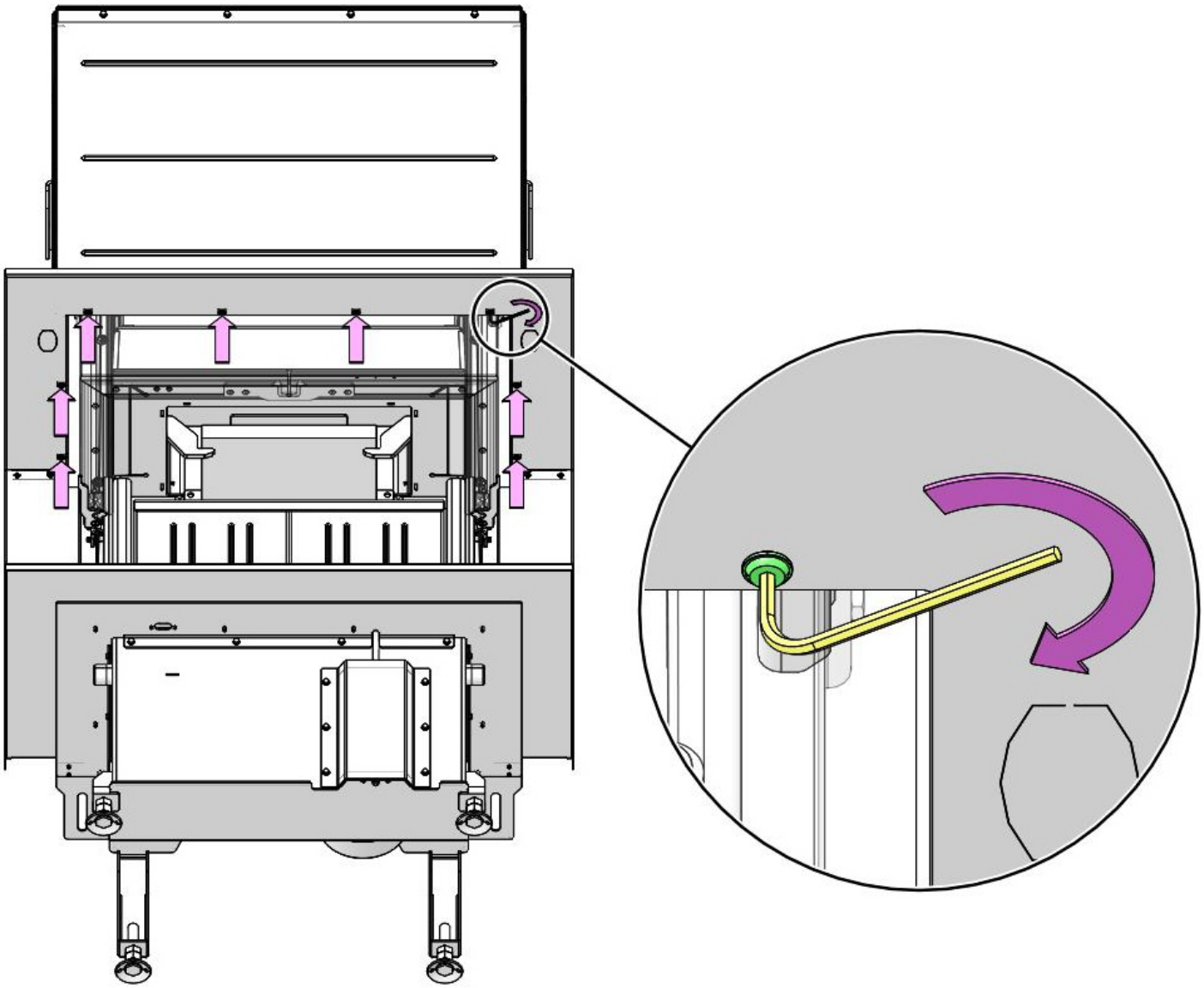
12